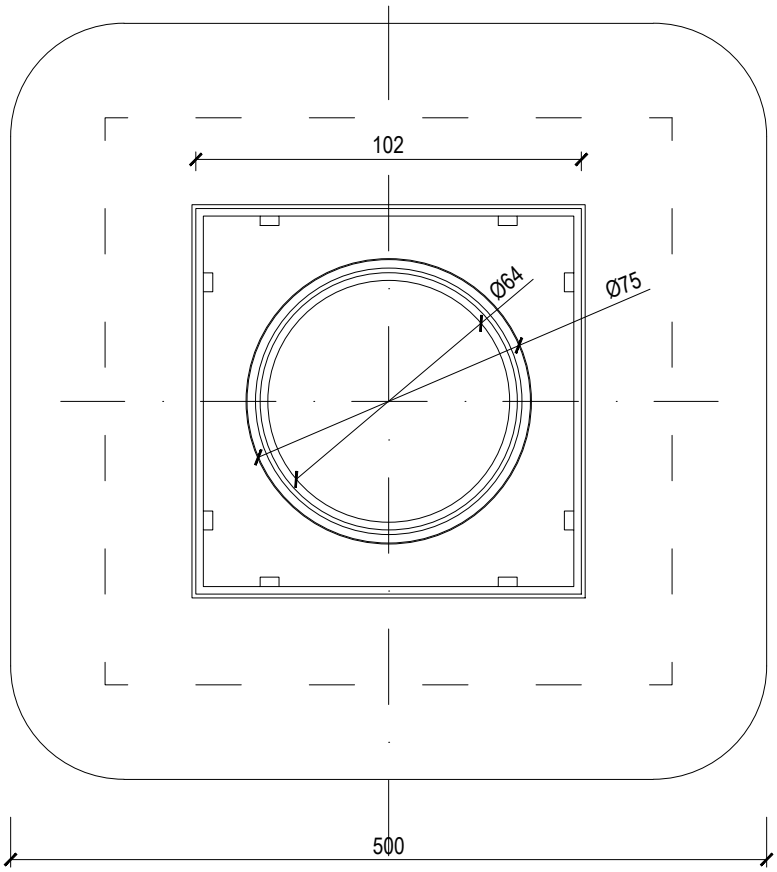

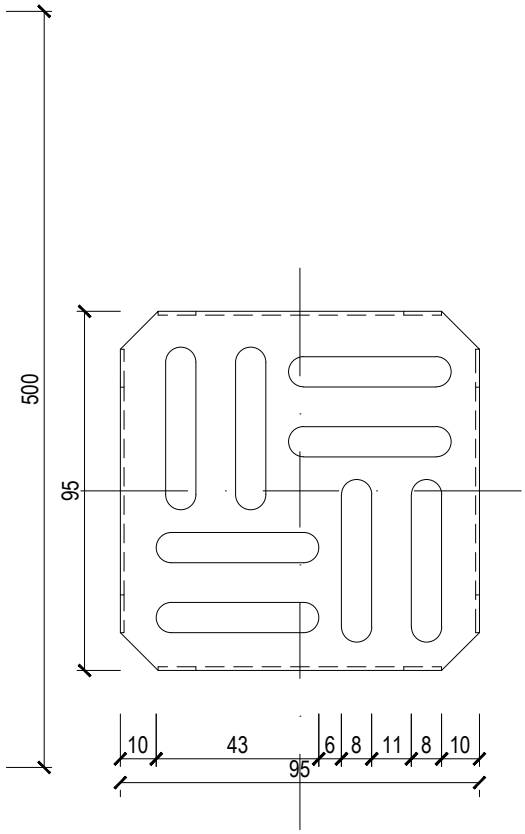

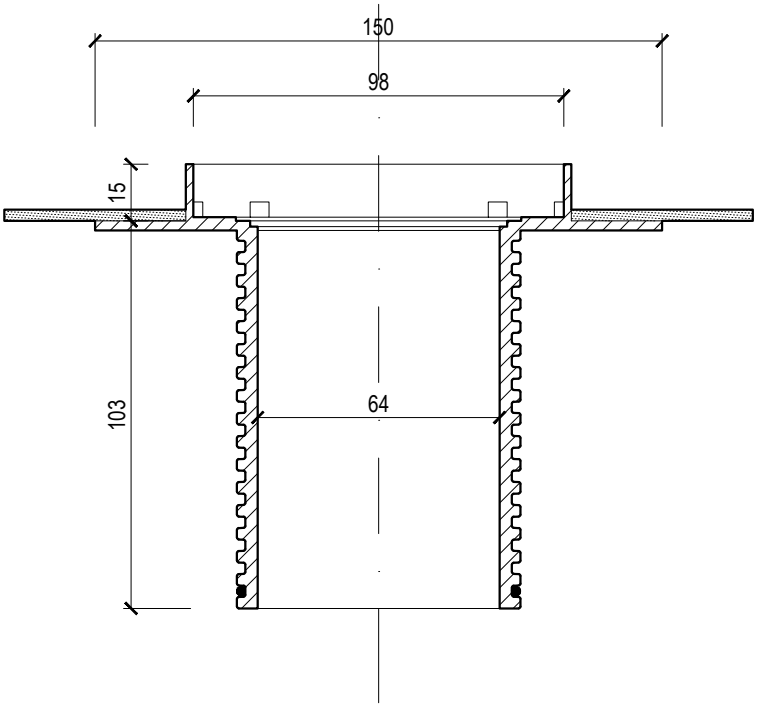

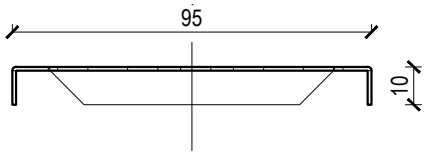

NASADA TARASOWA DLA WPUSTÓW BALKONOWYCH ZE ZINTEGROWANYM KOŁNIERZEM		TOPWET ROOF ELEMENTS
TYP: TWB TER STE		
KOD: 342030075	CIĘŻAR: 0,32 kg	WWW.TOPWET.CZ
PODZIALKA: 1:2	MATERIAŁ: POLIAMID	INFO: +420 777 701 241