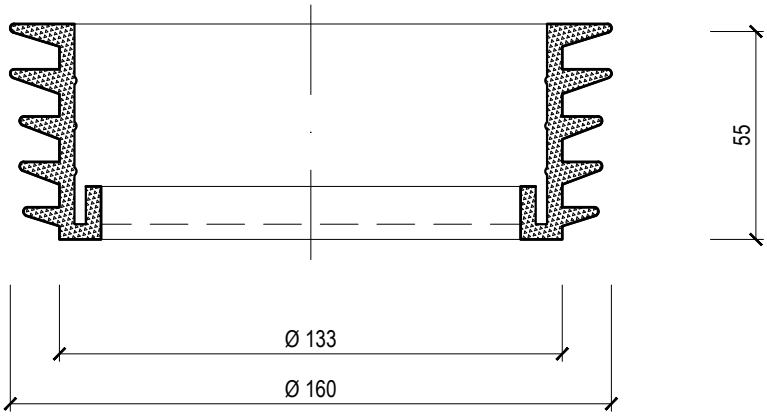

Nazwa	**USZCZELKA REMONTOWA**		
Typ	**TW SAN TES 125**	Ciężar	0,15 kg
Kod	319900125	Materiał	TPE
Podziałka	1:2		

TOPWET
SYSTEMY ODWADNIANIA DACHÓW PŁASKICH
info@topwet.cz
www.topwet.cz