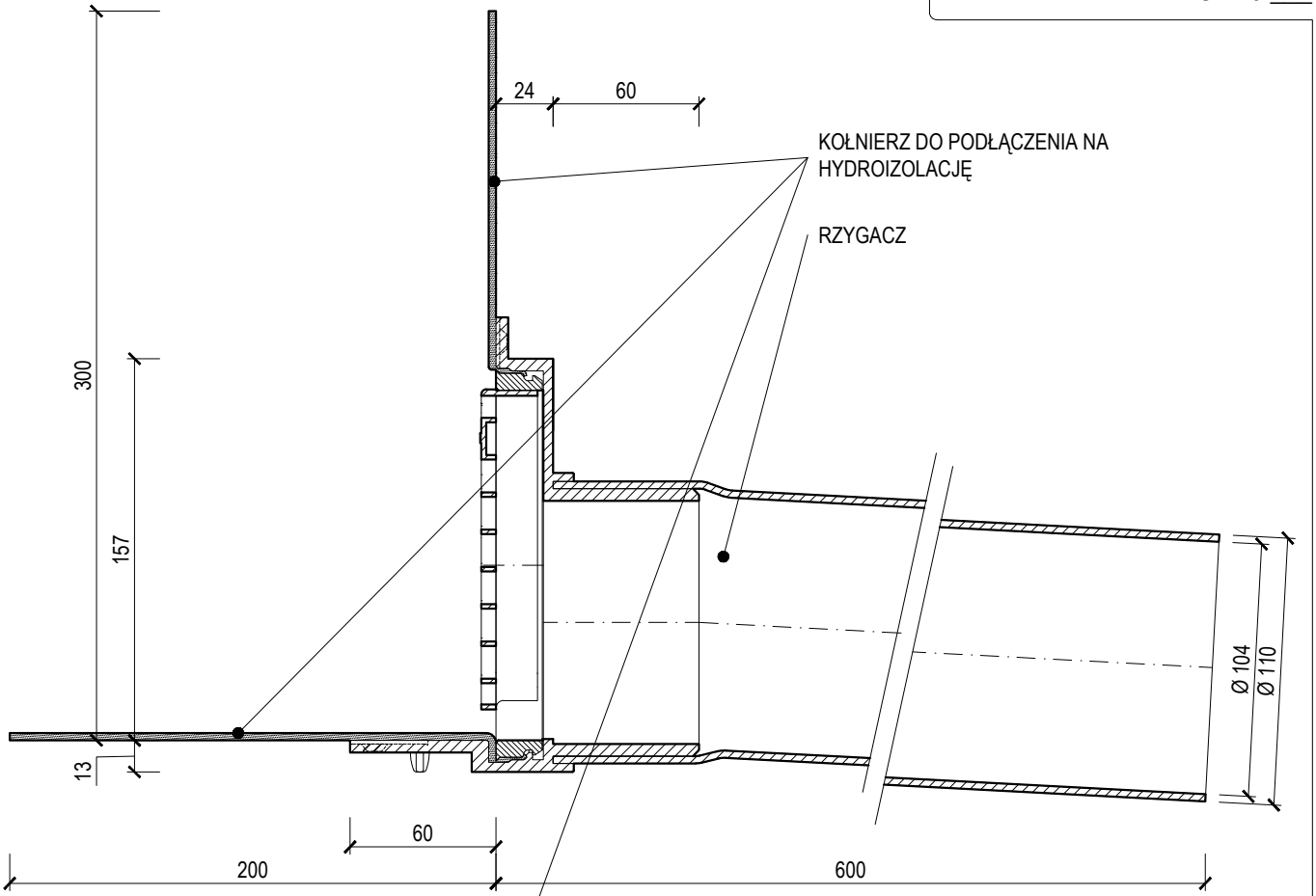

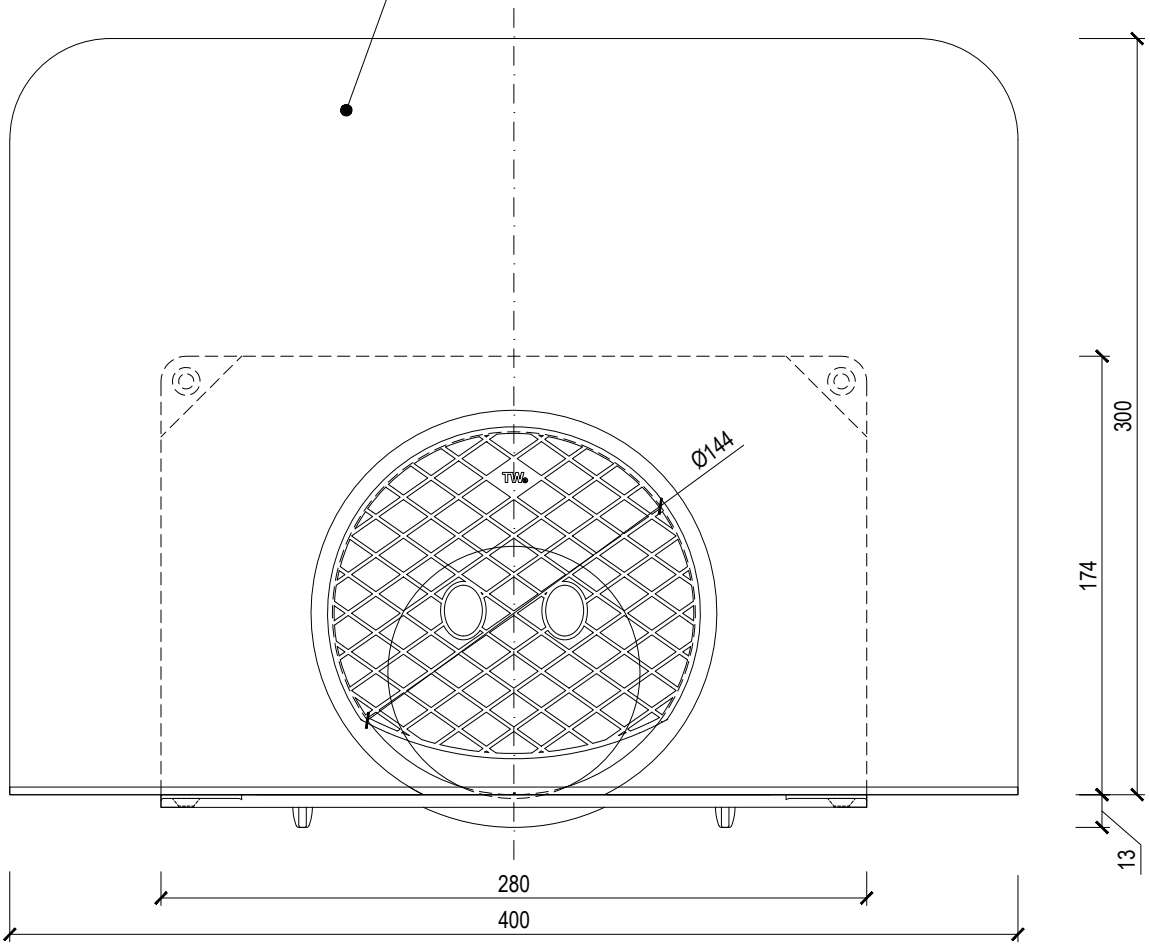

RZYGACZ OKRĄGŁY

TYP: TWC 110 ___	___ = kołnierze wpustów na zamówienie (TPO, PE, EPDM, STE,...)	TOPWET ROOF ELEMENTS
KOD: 325820110	CIĘŻAR: 1,49 kg	WWW.TOPWET.CZ
PODZIAŁKA: 1:3	MATERIAŁ: PVC	INFO: +420 777 701 241